【諫早市内】車いす用スロープ取扱い可能停留所一覧
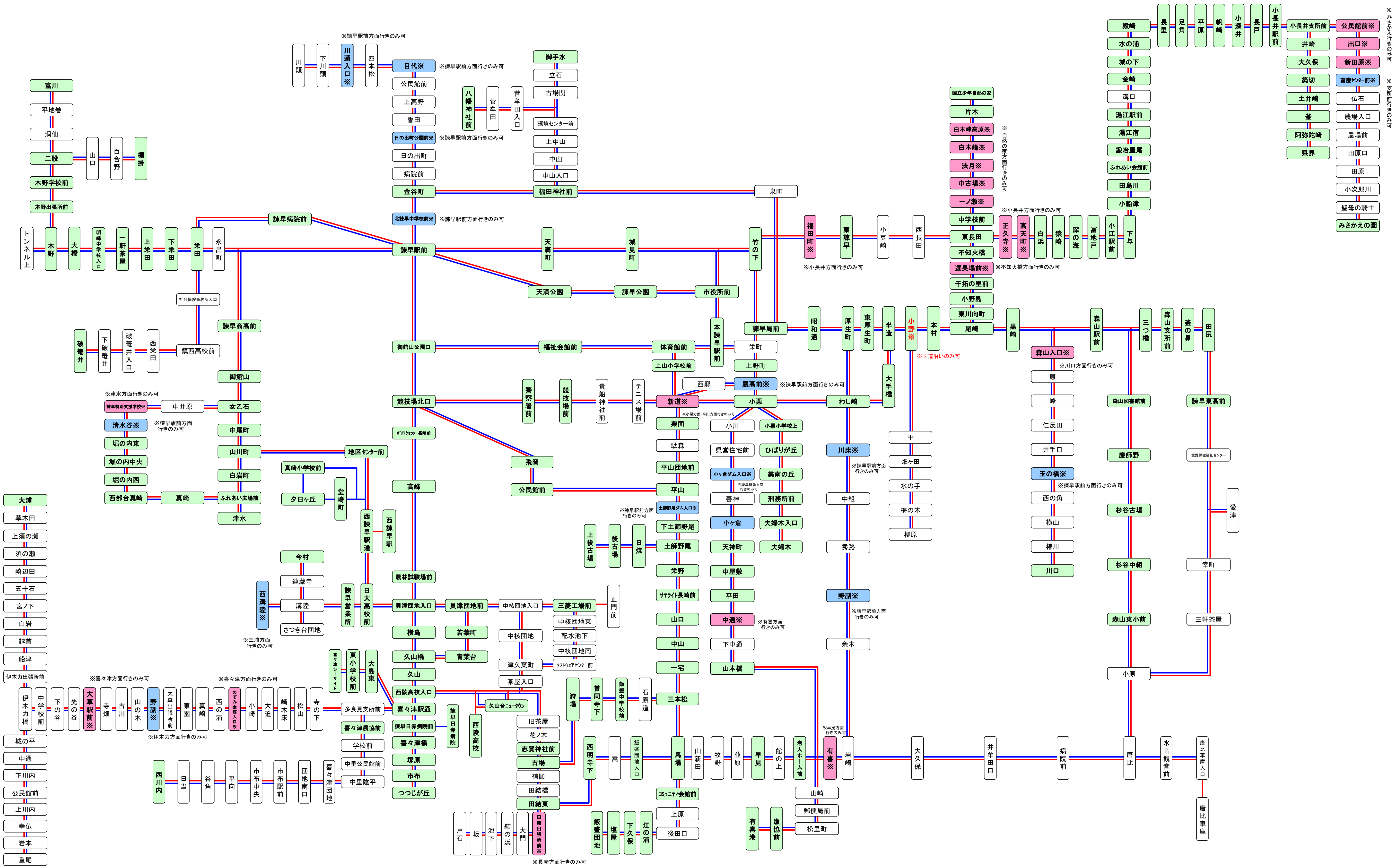
凡例	
(緑)	車いす用スロープを御利用いただける停留所
(赤)	スロープを御利用いただける停留所（赤線方向のみ）
(青)	スロープを御利用いただける停留所（青線方向のみ）
(白)	車いす用スロープを御利用いただけない停留所